番号	品　名	型式／材質	番号	品　名	型式／材質
1	５Ｌリンク部品	ＳＵＳ３０４	１８	ファインＵナット	ＦＵＮＴＣ２０
2	５Ｌチューブ受皿	ＰＯＭ（黒）	１９	カップリング	ＡＬ－０９０
3	５Ｌロールホルダ	Ａ５０５６	２０	５ＬＫモータ衝立	ＳＵＳ３０４
4	５Ｌシャフト	ＳＵＳ３０３	２１	ブラシレスモータ	ＢＬＭ５１２０-ＧＦＶ２
5	５Ｌローラ	Ａ５０５６		ギヤヘッド	ＧＦＶ５Ｇ２０
6	ベアリング	６０００ＺＺ	２２	ルーバー	ＬＰ－Ｏ
7	マグネットキャッチ	ＬＥ-１９２８	２３	ＡＣ電源用ＥＭＣフィルタ	ＲＰＥ-２０１０
8	５Ｌチューブホルダ	ＳＵＳ３０４／Ａ６０６３	２４	ヒューズホルダ	ＦＨ００１ＡＦ
9	チューブ	別表参照	２５	電源コードセット	100V(7A125V/2m) 200V(10A250V/3m)
１０	ホースコネクター	ＨＣＳ１５０（ＰＰ製）	２６	制御ドライバ（回路）	ＢＭＵＤ１２０-Ａ２
１１	スナッパーホースクリップ	ＳＮＰ－１８		制御ドライバ（回路）	ＢＭＵＤ１２０-Ｃ２
１２	つまみノブ	ＮＰＦＳ５	２７	防塵・防滴カバー	ＰＣＦ１２-Ｂ
１３	５ＬＫヘッドカバーフタ	ＳＵＳ３０４	２８	電源スイッチ（１００Ｖ）	ＣＷ１Ｌ－Ａ１Ｅ２０ＱＨＳ
１４	５ＬＫヘッドカバー	ＳＵＳ３０４		電源スイッチ（２００Ｖ）	ＣＷ１Ｌ－Ａ１Ｅ２０ＱＭＳ
１５	５ＬＫローラーヘッド衝立	ＳＵＳ３０４	２９	５ＬＫケース	ＳＵＳ３０４
１６	５Ｌベアリングホルダ	Ａ５０５６	３０	５ＬＫベース	ＳＵＳ３０４
１７	ベアリング	６９０４ＺＺ			

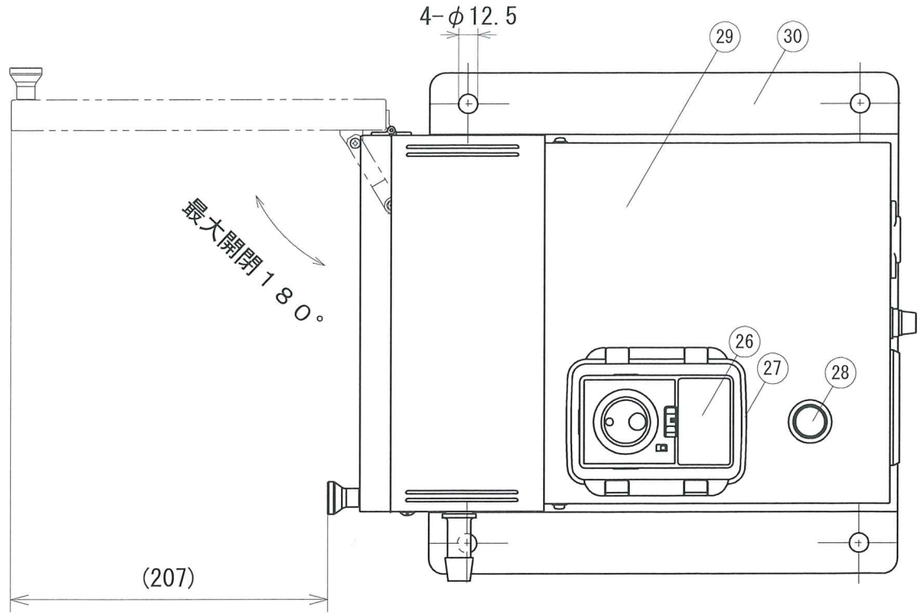

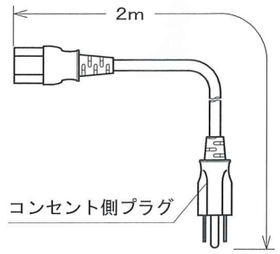

【単相２００Ｖ仕様について】
単相２００Ｖ仕様には、電源コードセットのコンセント側プラグが付いていません。
コンセント形状に合うプラグをお取付の上ご使用下さい。
尚、緑／黄色のリード線がアース線となっています。安全の為、必ず接地して下さい。
単相２００Ｖのコード長は3mとなります。

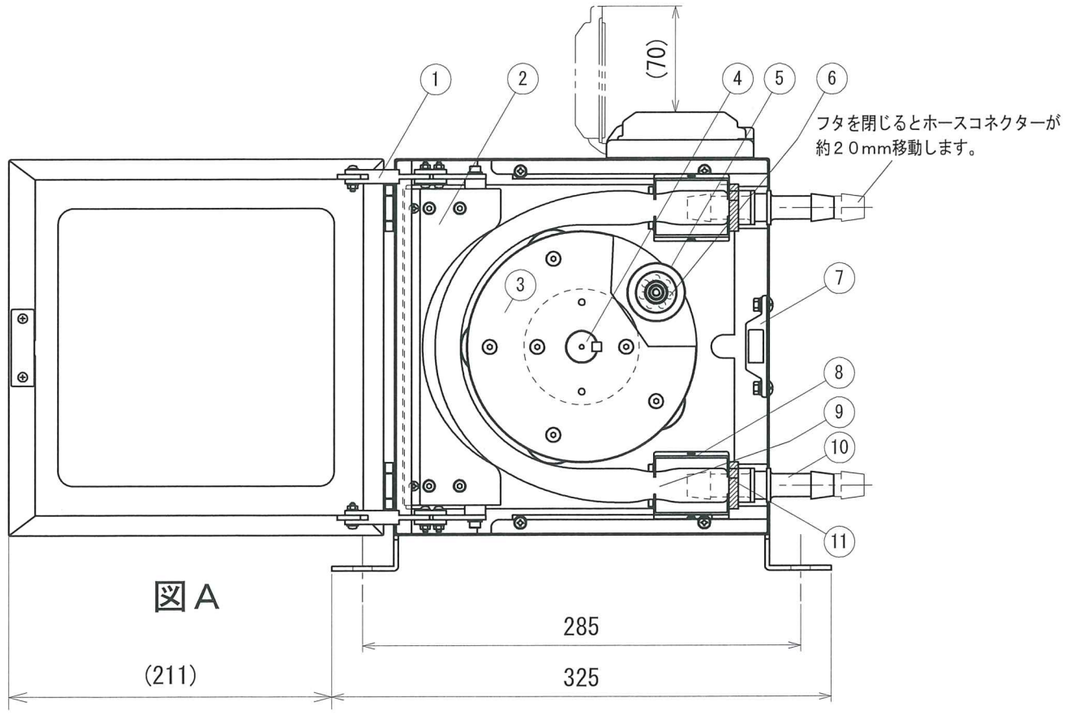

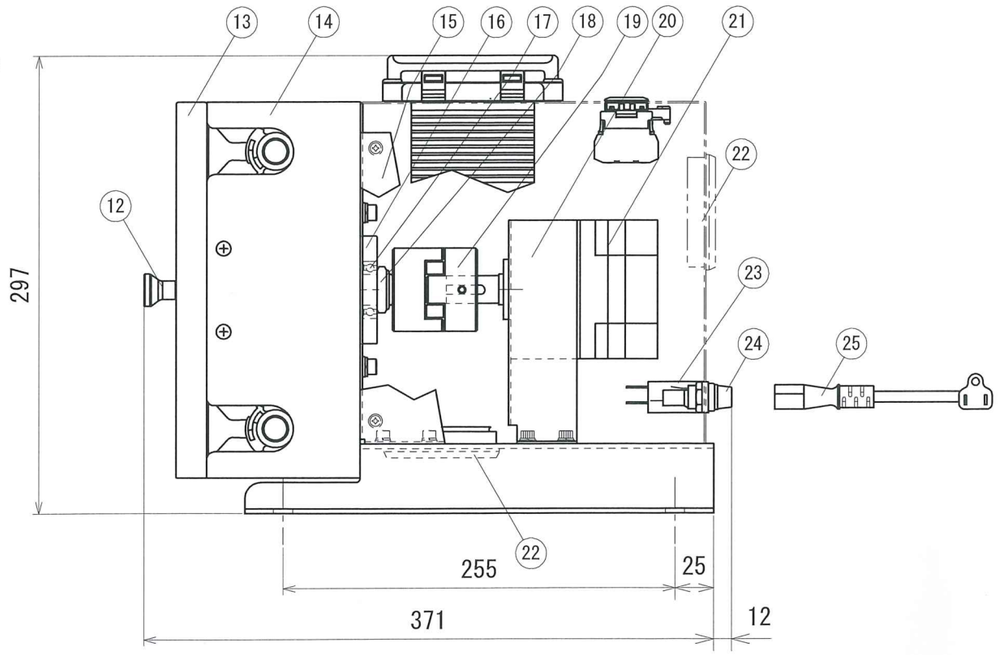

【注意】
チューブの脱着は、図Ａのようにヘッドカバーフタを完全に開いた状態で行います。
開閉が不十分ですとチューブ脱着ができない場合があります。

【チューブ寸法表】

品　名	チューブ寸法
高強度シリコーン	１６．０×２２．０（mm）
エコフーズＰＶＣ	
ファーメドＢＰＴ	１５．８８×２２．２２（mm）
タイゴンLMT-55	
ノルプレンA-60-G	

【ポンプ仕様】

回転数	４～１６０ｒｐｍ
チャンネル数	１ｃｈ
流　量	０．５～５．０Ｌ／ｍｉｎ
吐出圧力	０．０５ＭＰａ
質　量	１６Ｋｇ
電　源	単相１００-１２０Ｖ（５０／６０Ｈｚ）・３．３Ａ
	単相２００-２４０Ｖ（５０／６０Ｈｚ）・２．０Ａ

※流量は送液物の種類、温度、チューブ材質、流路配管、経時変化等で異なりますので、表は目安、参考としてください。

部番 Ｇ３	型式 RP-5LK	材質	個数	備考	
表面処理		表面仕上		作成日	2026年6月18日
尺度 1:4	承認 中村	検図 一色	設計	製図 中村	品名 ローラーポンプ組立図
三洋テクノス株式会社 ポンプ事業部 TEL:048-280-1670		投影法		図番	5LK-S001B